Achtung/Attention
Platzbedarf für Wartungsarbeiten
W = 4000 mm mind., 6000 mm empfohlen

space required for maintenance work
W = 160 in min., 240 in recommended

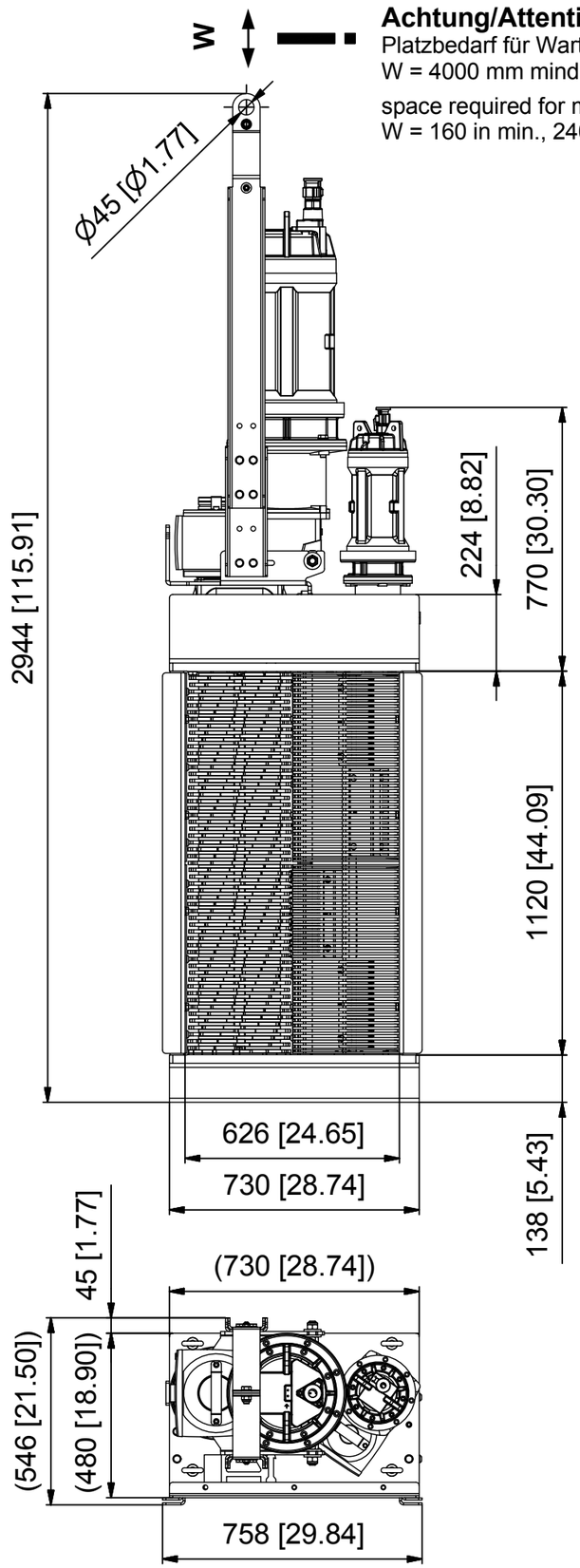

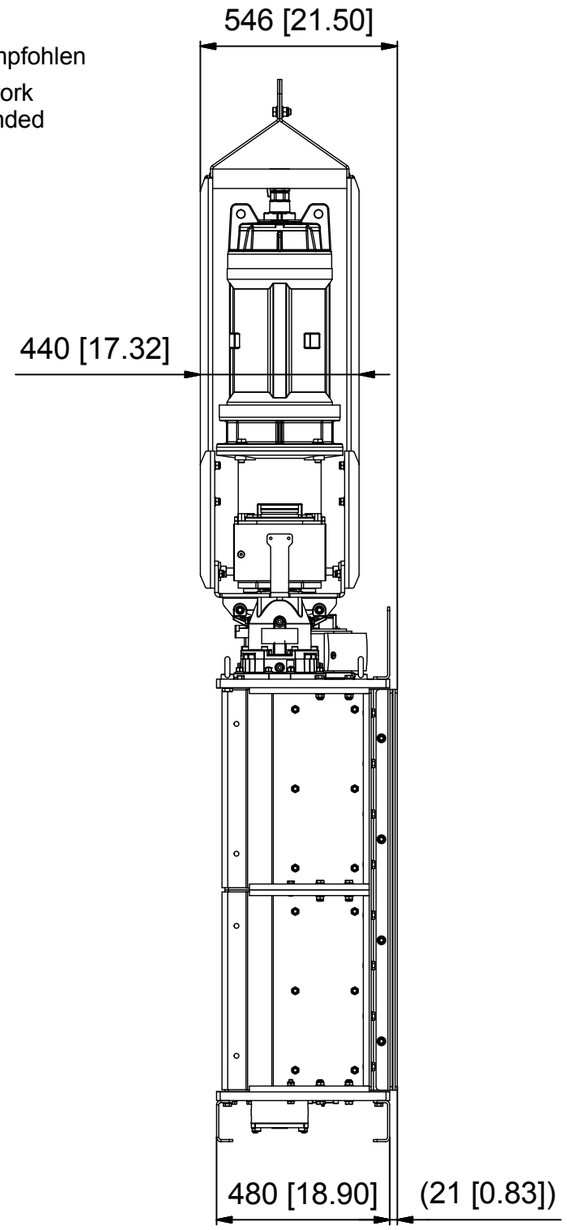

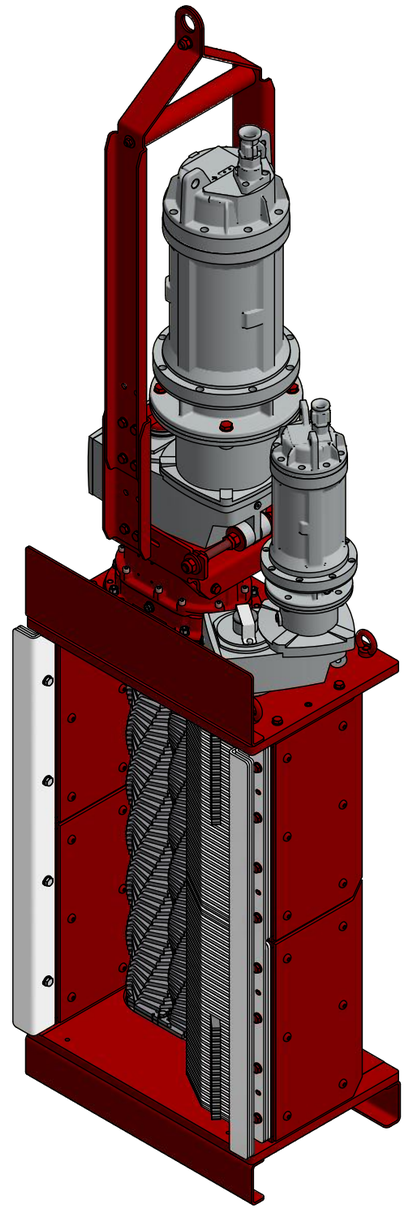

Gewicht ca. : 970 kg
weight approx. : 2140 lbs

Tauchmotor / immersible motor
4,0 kW - 45/min
0,25 kW - 14/min

Alle Maße in mm [inch], Maßänderungen vorbehalten
Maße ohne Toleranzangabe DIN ISO 2768-v

all dimensions in mm [inch], changes of dimensions reserved
dimensions without indication of tolerances acc. to DIN ISO 2768-v

VOGELSANG

www.vogelsang.info
© Vogelsang GmbH & Co. KG

MAS0768	**XRipper Giant**
Version: A01	**XRG136-1120QD HCS**
22.11.2017	
Name: Plez	Geprüft: